TLB Serie

TLB-CON12-M8 Wechsellichtverstärker

- Fremdlichtunempfindlich durch Wechsellichtbetrieb
- Verschmutzungsunempfindlich durch Wechsellichtbetrieb
- Empfindlichkeit einstellbar über Potentiometer
- Schaltzustandsanzeige über gelb/grün-LED
- Verschmutzungsanzeige über rote LED
- Hohe Schaltfrequenz (typ. 10 kHz)
- Hell- und dunkelschaltend
- Gegentaktendstufe (npn- und pnp-tauglich)
- Robustes Aluminiumgehäuse
- 4-pol. M8-Stecker zum Anschluss an Lichtschranke
- 5-pol. M12-Stecker zum Anschluss an Verteilerdose

Aufbau

Produktbezeichnung:

TLB-CON12-M8

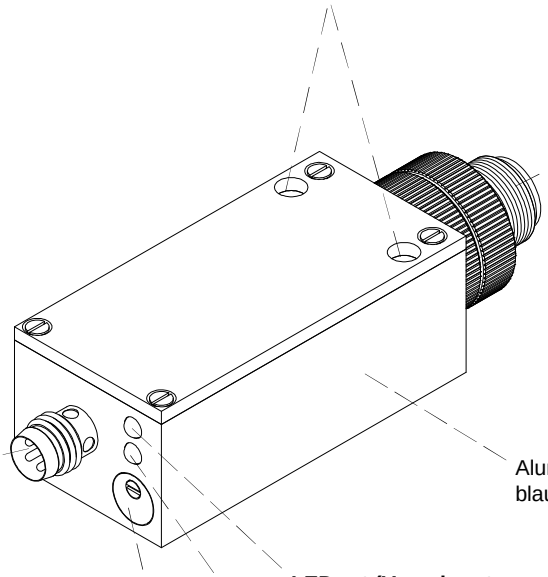

Befestigungsmöglichkeit

5-pol. M12-Stecker

(Anschlusskabel an SPS: cab-M12/5-g-2-shd)

Aluminiumgehäuse, blau eloxiert

4-pol. M8-Stecker

(Anschlusskabel: cab-las4)

LED rot (Verschmutzungsanzeige)
LED rot: verschmutzt

LED gelb/grün (Schaltzustandsanzeige)
LED gelb: bedämpft
LED grün: frei

geeignet zum Anschluss von Gabellichtschranken der TLB Serie mit 4-pol. M8-Stecker (vgl. Seite 4):
FKB-06-...-M8
FKB-08-...-M8

3-Gang-Potentiometer zur Einstellung der Sendeleistung

\+ Drehen im Uhrzeigersinn:
Abnahme der Sendeleistung
(Zunahme der Empfindlichkeit)

Technische Daten

Typ	TLB-CON12-M8
Spannungsversorgung	+12VDC ... +32VDC, verpolsicher, überlastsicher
Empfindlichkeit	einstellbar über integriertes 3-Gang-Potentiometer
Stromverbrauch	typ. 50 mA
EMV-Prüfung nach	IEC - 801... CE
Steckerart	zur SPS: 5-pol. M12-Stecker zur Lichtschranke: 4-pol. M8-Stecker, Typ Binder 712
Betriebstemperaturbereich	-20°C ... +70°C
Lagertemperaturbereich	-20°C ... +85°C
Gehäuse	Aluminium, blau eloxiert
max. Schaltstrom	100 mA, kurzschlussfest
Schaltfrequenz	typ. 10 kHz
Ausgänge	npn-Öffner, pnp-Schließer und pnp-Schließer, npn-Öffner
Schaltzustandsanzeige	über gelb/grün-LED
Verschmutzungsanzeige	über rote LED
Wechsellichtbetrieb	10 kHz
Schutzart	IP67

Abmessungen

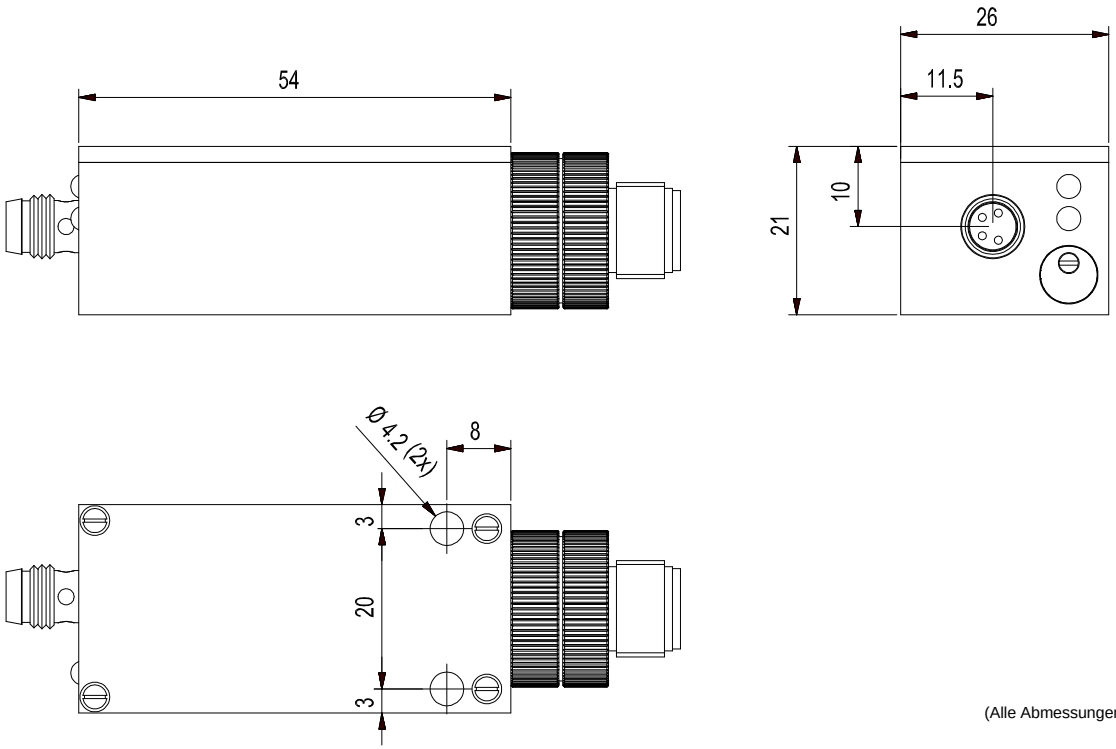

(Alle Abmessungen in mm)

Anschlussbelegung

5-pol. M12-Stecker

Pin:	Farbe:	Belegung:
1	(bn)	+12VDC ... +32VDC
2	(ws)	Ausgang Qinv
3	(bl)	GND (0V)
4	(sw)	Ausgang Q
5	Schirm	GND (0V)

Anschlusskabel an SPS:
cab-M12/5-g-2-shd (l=2m, geschirmt)

4-pol. M8-Stecker

Pin:	Belegung:
1	Sender Anode
2	Sender Kathode] Brücke
3	Empfänger Emitter] Brücke
4	Empfänger Kollektor

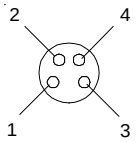

Anschlusskabel an Lichtschranke FKB-06-...-M8 bzw. FKB-08-...-M8:
cab-las4 (l=1m)
cab-las4-1,5 (l=1,5m)
cab-las4-2 (l=2m)

Produktfamilie

TLB-CON12-M8:

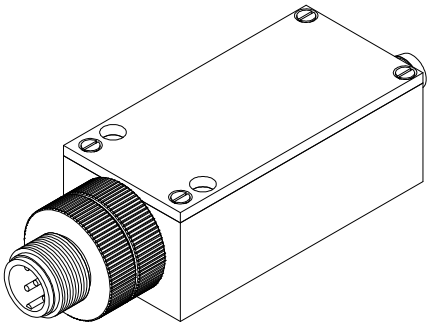

Anschluss-
kabel:
cab-las4

FKB-06-M8:

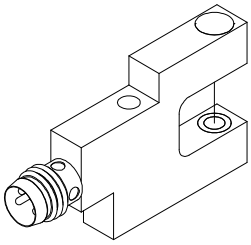

FKB-08-M8:

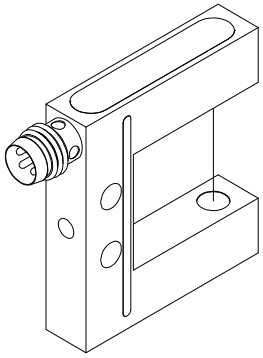

Interfacing

Anschlussmöglichkeit TLB-CON12-M8:

Anschluss von bis zu 6 TLB-CON12-M8 an die Werkzeugsicherung über eine Verteilerbox:
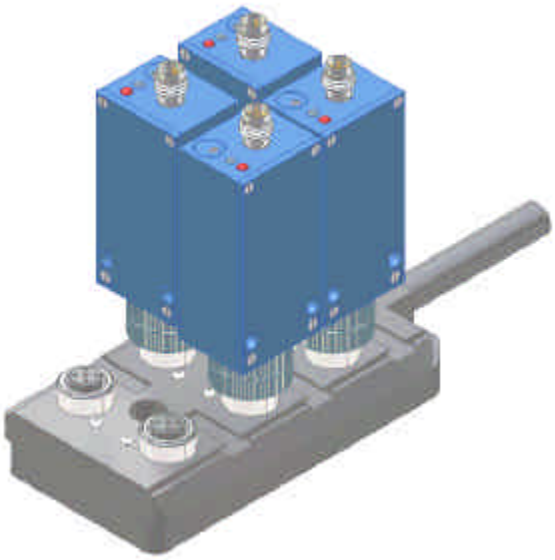
BOX-M12/4 (4-fach)
BOX-M12/6 (6-fach, vgl. Abbildung)
BOX-M12/8 (8-fach)