TLB Serie

TLB-CON1/2 Gleichlichtverstärker

- Empfindlichkeit und Verstärkungsfaktor einstellbar über Potentiometer (innenliegend im Gehäuse)
- Schaltzustandsanzeige über gelb/grün-LED
- Dynamischer und statischer Ausgang, Analogausgang
- Schwellennachführung zuschaltbar
- Hohe Schaltfrequenz (typ. 25 kHz)
- Verschmutzungsanzeige über rote LED
- Hell- und dunkelschaltend
- Gegentaktendstufe (npn- und pnp-tauglich)

Aufbau

Produktbezeichnung:

TLB-CON1/2

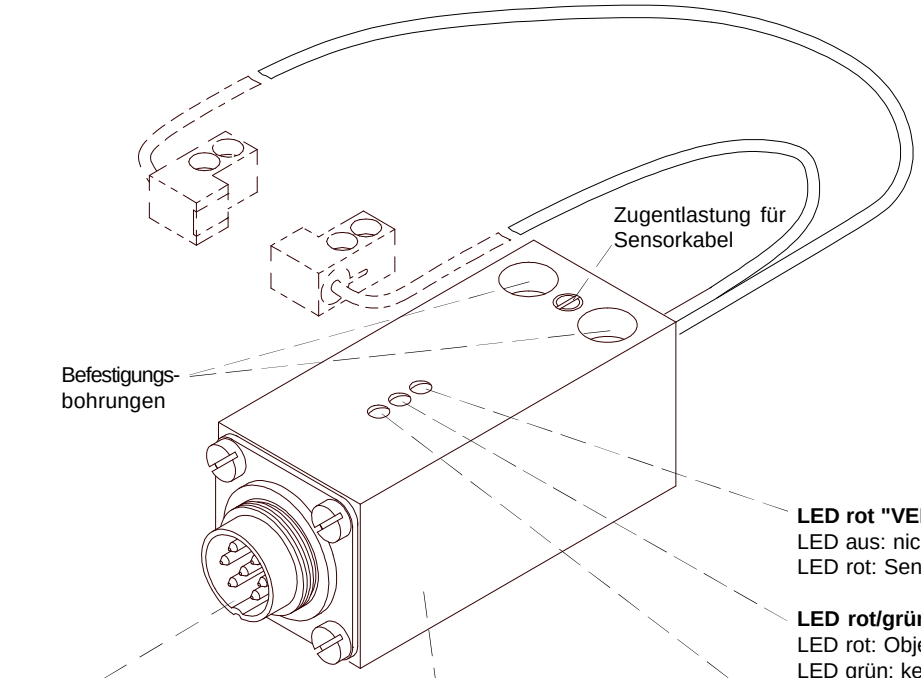

geeignet zum Anschluss von geteilten Lichtschranken der TLB Serie (vgl. Seite 4):
SLB-01
SLB-02
SLB-03
SLB-04
SLB-05
SLB-08

LED rot "VERSCHMUTZT"
LED aus: nicht verschmutzt
LED rot: Sensor verschmutzt

LED rot/grün "DYNAMISCH"
LED rot: Objekt durch Sensor bewegt
LED grün: kein Objekt durch Sensor bewegt

LED gelb/grün "STATISCH"
LED gelb: Sensor bedämpft
LED grün: Sensor frei

Technische Daten

Typ	TLB-CON1/2
Spannungsversorgung	+12VDC ... +32VDC Ripple 10% max.
Stromverbrauch	mit Sensor: typ. 80 mA
Betriebstemperatur-bereich	-20°C bis +60°C
Lagertemperatur-bereich	-20°C bis +85°C
Gehäuse	Aluminium, blau eloxiert, Abmessungen: 60 mm x 27 mm x 27 mm
Schutzart	IP 64
Schwellen-nachführung	einstellbar über integrierten Jumper
Ausgang ANALOG	0V ... +10V
Ausgang DIGITAL STATISCH	2x statisch: Q: npn-dunkelschaltend (Schließer) / pnp-hellschaltend (Öffner) Qinv: npn-hellschaltend (Öffner) / pnp-dunkelschaltend (Schließer)
Ausgang DIGITAL DYNAMISCH	2x dynamisch (Pulsdauer 15 ms) Q: npn-dunkelschaltend (Schließer) / pnp-hellschaltend (Öffner) Qinv: npn-hellschaltend (Öffner) / pnp-dunkelschaltend (Schließer)
Potentiometer für Verstärkungsfaktor	10-Gang-Potentiometer integriert im Gehäuse
Potentiometer für Triggerschwelle	10-Gang-Potentiometer integriert im Gehäuse
Verschmutzungs-anzeige	LED rot
Schaltzustands-anzeige STATISCH	LED gelb/grün (gelb = Sensor bedämpft, grün = Sensor frei)
Schaltzustands-anzeige DYNAMISCH	LED rot/grün (rot = Objekt wird durch Sensor bewegt, grün = kein Objekt wird durch Sensor bewegt)
Steckerart	Verbindung zur SPS: 7-pol. Flanschstecker Binder Serie 680 Verbindung zur Sensorik: über Sensorkabel
Anschlusskabel	cab-las-agl7 (l=2m)
Schaltfrequenz	typ. 25 kHz
max. Schaltstrom	200 mA, kurzschlussfest
Bandbreite Analogsignal	50 kHz (-3dB)
EMV Prüfung nach	IEC - 801... CE

Abmessungen

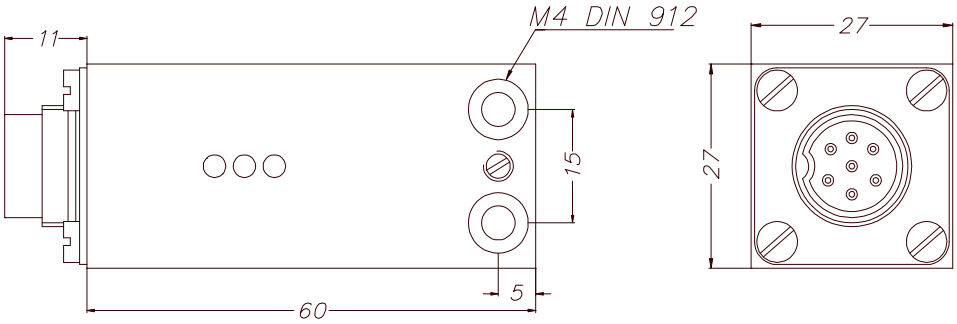

(Alle Abmessungen in mm)

Anschlussbelegung

Anschlussbelegung 7-pol. Stecker Typ Binder Serie 680

Pin-Nr.:	Farbe:	Belegung:
1	bl	Ausgang ANALOG (0V...+10V)
2	gn	Ausgang DIGITAL STATISCH INV
3	gr	Ausgang DIGITAL DYNAMISCH (15 ms)
4	rt	Ausgang DIGITAL DYNAMISCH INV (15 ms)
5	br	+Ub (+12VDC...+32VDC)
6	w s	GND (0V)
7	ge	Ausgang DIGITAL STATISCH

Anschlusskabel: cab-las-agl7 (l=2m)

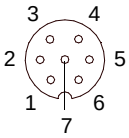

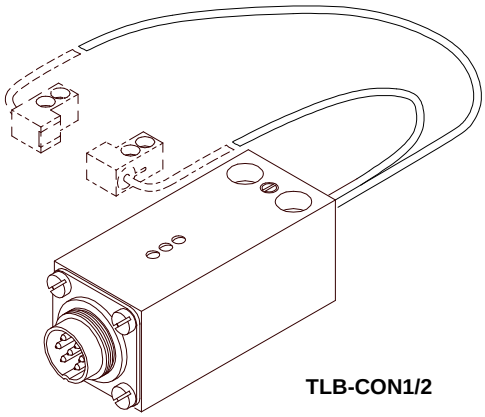

TLB-CON1/2

Einstellung

Vorgehensweise bei der Einstellung der Potentiometer bzw. des Jumpers:

a) Lösen der 4 Schlitzschrauben

b) Lösen der 2 Kunststoffschrauben (Zugentlastung der beiden Kabel)

c) Elektronik an Steckerende vorsichtig aus dem Alu-Gehäuse herausziehen

d) gewünschte Einstellungen an den Potis bzw. am Jumper vornehmen

Jumper zur Auswahl der Schwelle: statisch oder dynamisch

Jumper rechts: statisch (entspricht: feste Schwelle = werkseitige Einstellung)

Jumper links: dynamisch (entspricht: Schwelle nachgeführt)

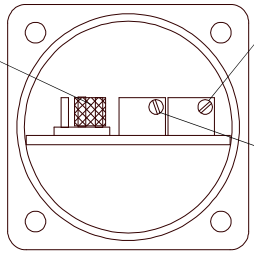

Potentiometer zur Einstellung des Verstärkungsfaktors
Zunahme des Analogsignals:
Drehung entgegen dem Uhrzeigersinn
(10-Gang-Potentiometer)

Potentiometer zur Einstellung der Schwelle
Zunahme des Empfindlichkeit:
Drehung entgegen dem Uhrzeigersinn
(10-Gang-Potentiometer)

Produktfamilie

Gleichlichtverstärker im Werkzeugsteckergehäuse:

Anschlusskabel:
cab-las-agl7 (2m)

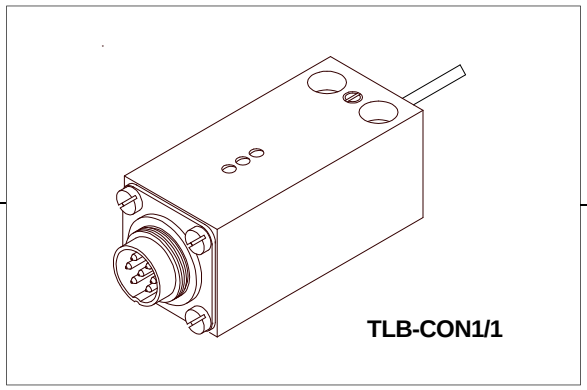

Anschlusskabel:
cab-agl5 (2m)

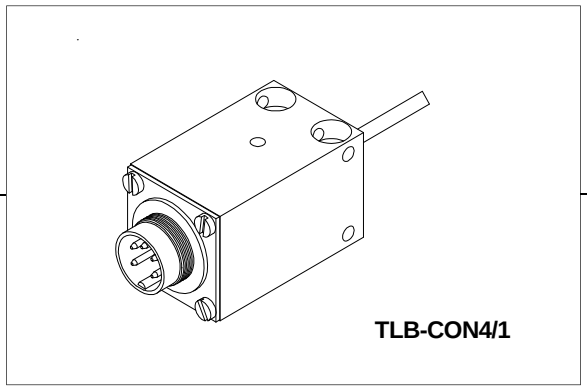

Gabellichtschranken:

FKB-06-...

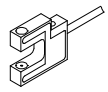

FKB-06-...-BL

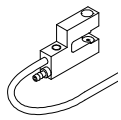

FKB-08-...

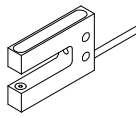

FKB-08-...-BL

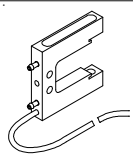

Geteilte Lichtschranken:

Anschlusskabel:
cab-las-agl7 (2m)

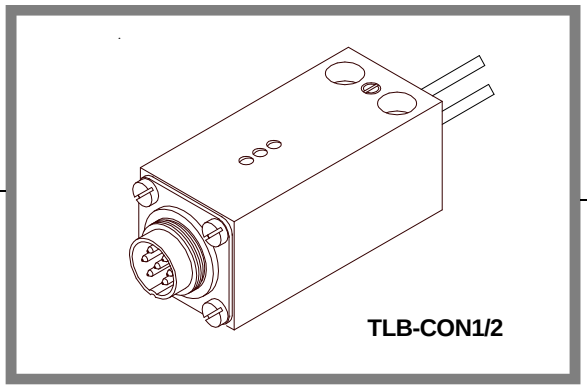

Anschlusskabel:
cab-agl5 (2m)

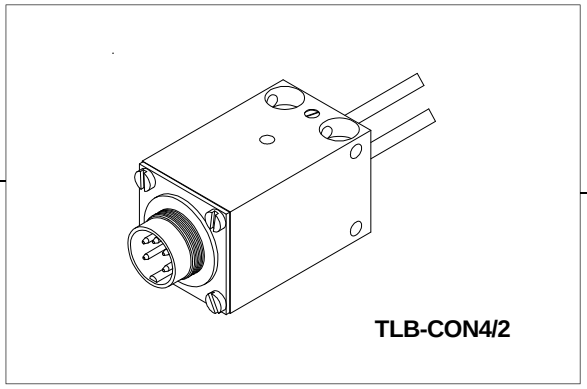

SLB-01

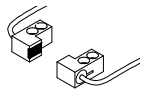

SLB-02

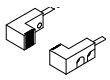

SLB-03

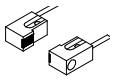

SLB-04

SLB-05

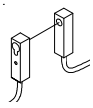

SLB-06

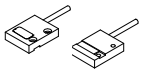
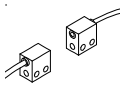
SLB-08