# TLB Serie

## TLB-CON4/1 Gleichlichtverstärker

- Hell- und dunkelschaltend
- Ausgänge kurzschlussfest
- Hohe Schaltfrequenz (typ. 10 kHz)
- Schaltzustandsanzeige über gelb/grün-LED
- Gegentaktendstufe (npn- und pnp-tauglich)
- Robustes Aluminiumgehäuse

## Aufbau

**Produktbezeichnung:**

**TLB-CON4/1**

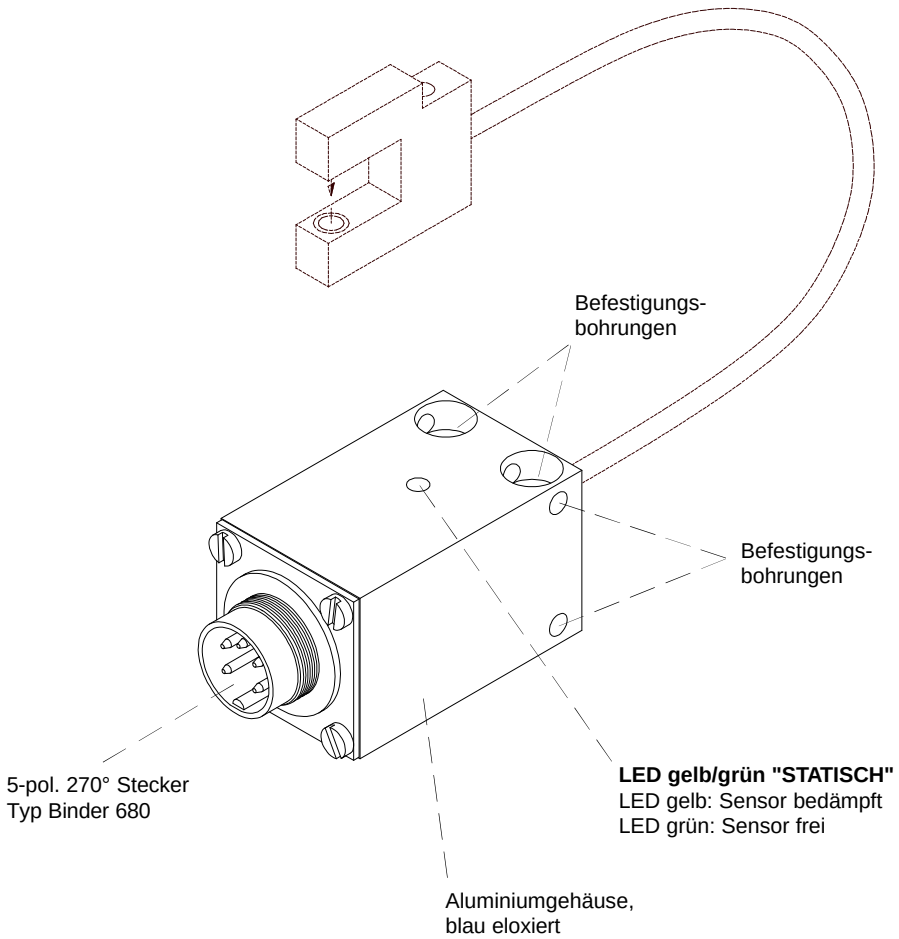

## Technische Daten

| Typ | TLB-CON4/1 |
|---|---|
| Spannungsversorgung | +12VDC ... +32VDC, verpolsicher, überlastsicher |
| Empfindlichkeit | einstellbar über integriertes 10-Gang-Potentiometer |
| Stromverbrauch | typ. 50 mA |
| EMV-Prüfung nach | IEC - 801... CE |
| Steckerart | 5-pol. Stecker 270°, Typ Binder 680 |
| Betriebstemperaturbereich | -20°C ... +70°C |
| Lagertemperaturbereich | -20°C ... +85°C |
| Gehäuse | Aluminium, blau eloxiert |
| max. Schaltstrom | 100 mA, kurzschlussfest |
| Schaltfrequenz | typ. 10 kHz |
| Ausgänge | Q = pnp-hellschaltend (pnp-Öffner) / npn-dunkelschaltend (npn-Schließer)<br>Qinv = pnp-dunkelschaltend (pnp-Schließer) / npn-hellschaltend (npn-Öffner) |
| Schaltzustandsanzeige | über gelb/grün-LED am Gehäuse |
| Schutzart | IP64 |

## Abmessungen

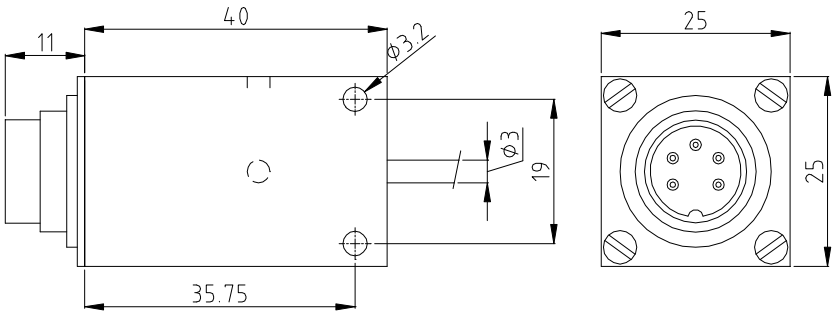


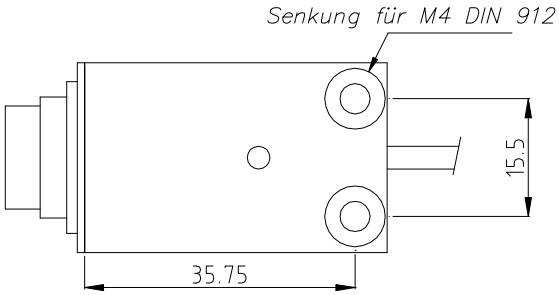


(Alle Abmessungen in mm)

## Anschlussbelegung

**Anschlussbelegung 5-pol. Stecker Typ Binder Serie 680**

| Pin-Nr.: | Farbe: | Belegung: |
|---|---|---|
| 1 | bl | GND (0V) |
| 2 | br | +Ub (+12VDC ... +32VDC) |
| 3 | ws | Ausgang Q |
| 4 | sw | Ausgang Qinv |
| 5 | rt | Anschlussüberwachung |

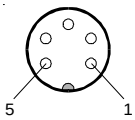


Anschlusskabel: cab-agl5 (l=2m)

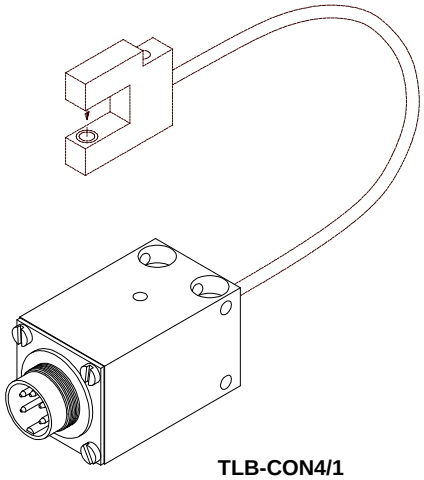

**TLB-CON4/1**

## Einstellung

**Vorgehensweise bei der Einstellung des Potentiometers**

a) Lösen der 4 Schlitzschrauben

b) Lösen der Kunststoffschraube (Zugentlastung des Sensorkabels)

c) Elektronik an Steckerende vorsichtig aus dem Alu-Gehäuse herausziehen

d) gewünschte Einstellungen am Potentiometer vornehmen

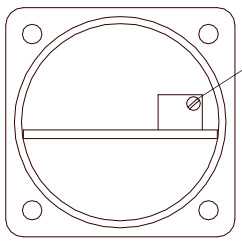

**Potentiometer zur Einstellung des Verstärkungsfaktors**
Zunahme des Analogsignals:
Drehung entgegen dem Uhrzeigersinn
(10-Gang-Potentiometer)

## Produktfamilie

### Gleichlichtverstärker im Werkzeugsteckergehäuse:

Anschlusskabel: cab-las-agl7 (2m)

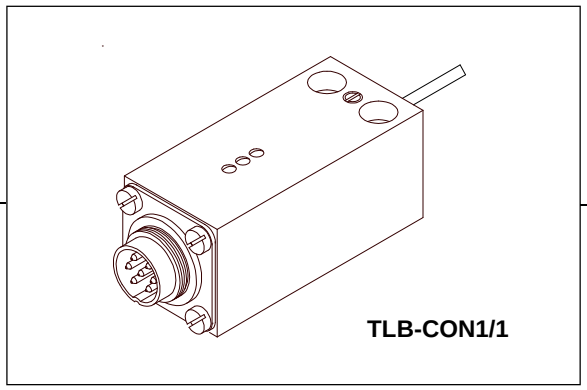


Anschlusskabel: cab-agl5 (2m)

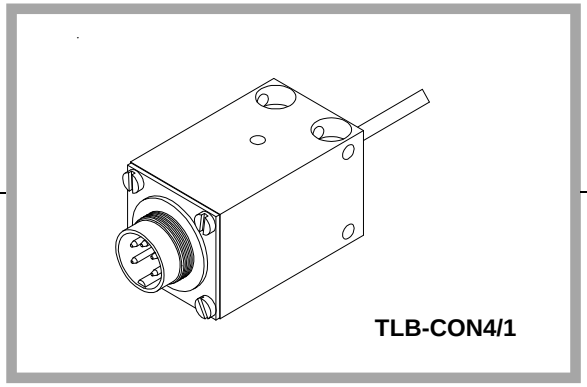


### Gabellichtschranken:

**FKB-06-...**

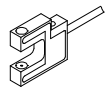

**FKB-06-...-BL**

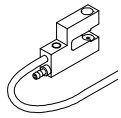

**FKB-08-...**

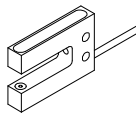

**FKB-08-...-BL**

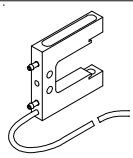

### Geteilte Lichtschranken:

Anschlusskabel: cab-las-agl7 (2m)

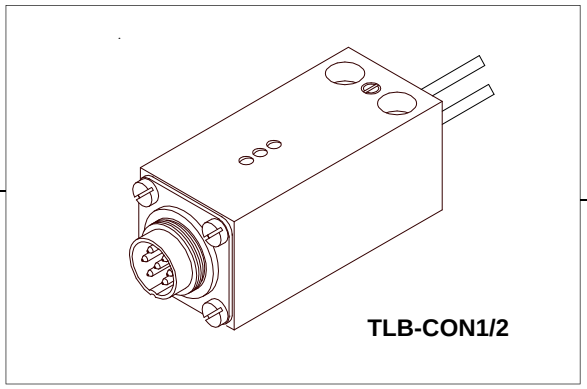


Anschlusskabel: cab-agl5 (2m)

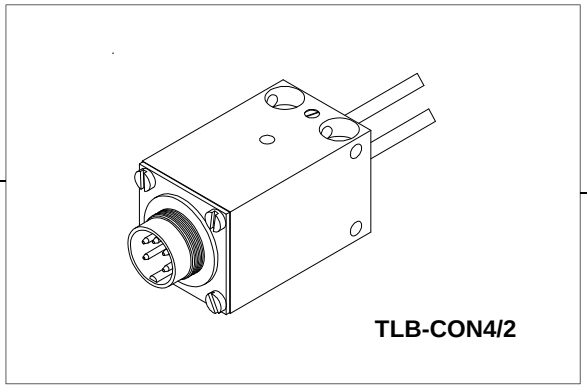


**SLB-01**

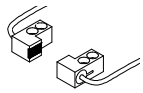

**SLB-02**

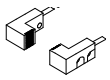

**SLB-03**

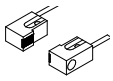

**SLB-04**

**SLB-05**

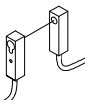

**SLB-06**

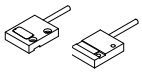
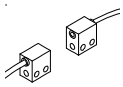
**SLB-08**